RDS-2100 Panel Rack

Перв. примен.

Справ. №

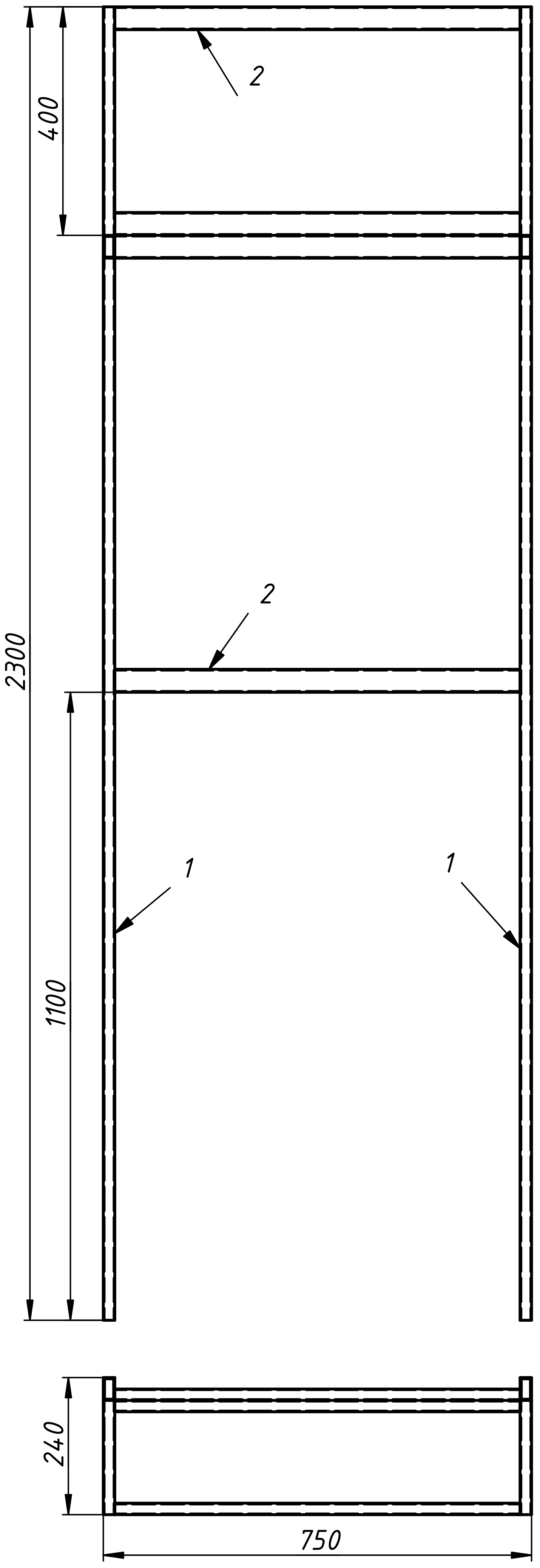

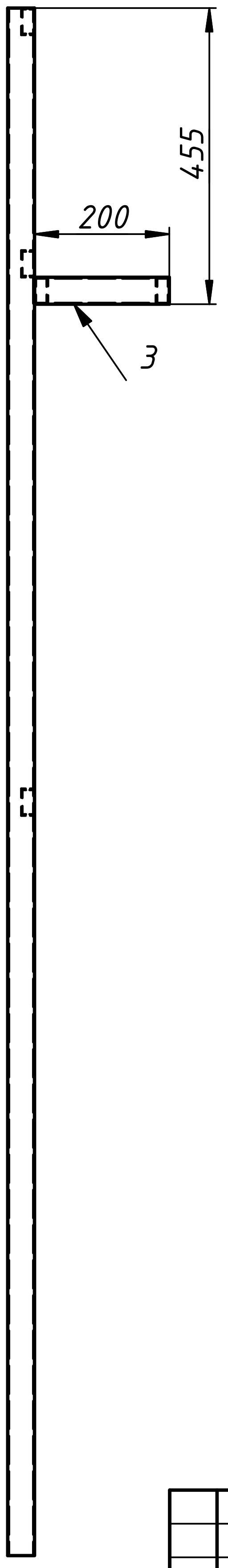

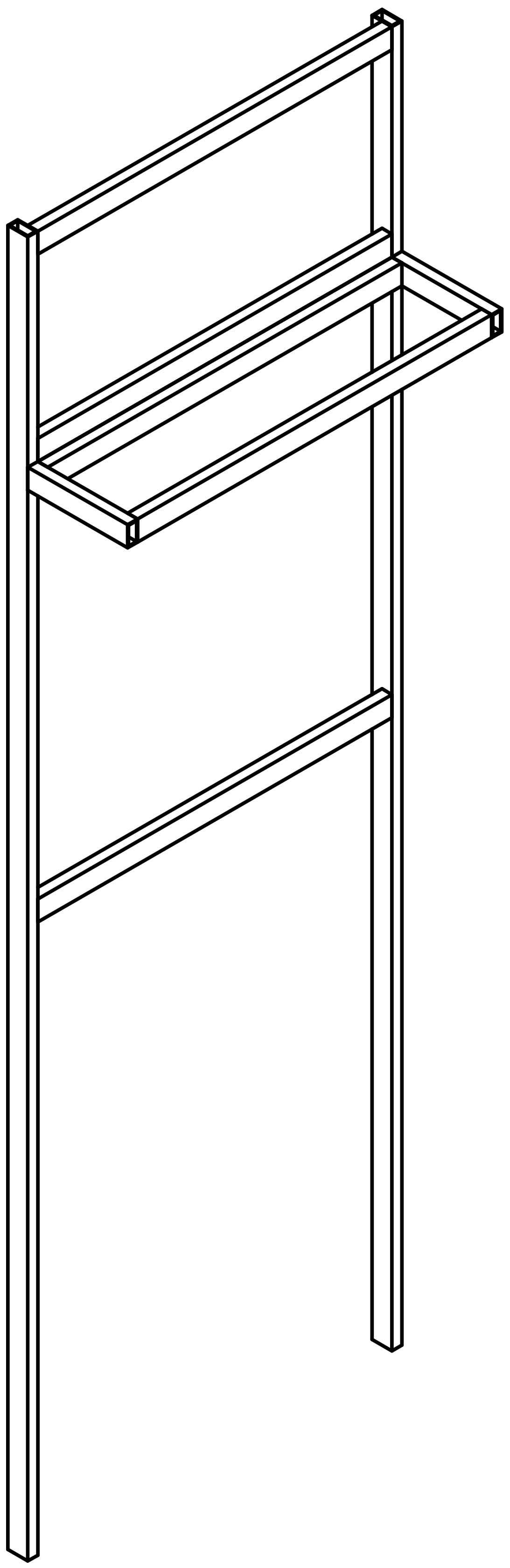

№	Профиль	длина	кол-во
1	40x20x2	2300	2
2	40x20x2	710	5
3	40x20x2	200	2
4	750x400x 10 ПП		1
5	750x200x 10 ПП		1

A

A

Подп. и дата

Инв. № дубл.

Взам. инв. №

Подп. и дата

Инв. № подл.

Стойка панели дозаторов 750x2300, труба 40x20x2

Изм.	Лист	№ докум.	Подп.	Дата
Разраб.				
Пров.				
Т. контр.				
Нач.отд.				
Н. контр.				
Утв.				

RDS-2100 Panel Rack

Лит.	Масса	Масштаб
		1 : 10

Лист	Листов 1